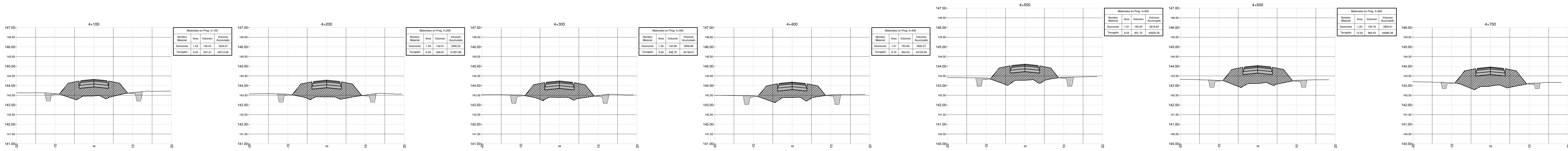

Materiales en Prog. 4+100			
Nombre Material	Area	Volumen	Volumen Acumulado
Desmonte	1.45	139.43	3224.21
Terraplén	9.43	937.21	40312.05

Materiales en Prog. 4+200			
Nombre Material	Area	Volumen	Volumen Acumulado
Desmonte	1.39	142.01	3366.22
Terraplén	9.49	945.81	41257.86

Materiales en Prog. 4+300			
Nombre Material	Area	Volumen	Volumen Acumulado
Desmonte	1.46	142.66	3508.88
Terraplén	9.29	938.75	42196.61

Materiales en Prog. 4+400			
Nombre Material	Area	Volumen	Volumen Acumulado
Desmonte	1.61	153.69	3662.57
Terraplén	8.79	904.04	43100.65

Materiales en Prog. 4+500			
Nombre Material	Area	Volumen	Volumen Acumulado
Desmonte	1.51	156.26	3818.83
Terraplén	9.24	901.70	44002.35

Materiales en Prog. 4+600			
Nombre Material	Area	Volumen	Volumen Acumulado
Desmonte	1.20	135.78	3954.61
Terraplén	10.44	984.03	44986.38

Materiales en Prog. 4+700			
Nombre Material	Area	Volumen	Volumen Acumulado
Desmonte	0.96	107.87	4062.48
Terraplén	11.55	1099.57	46085.95

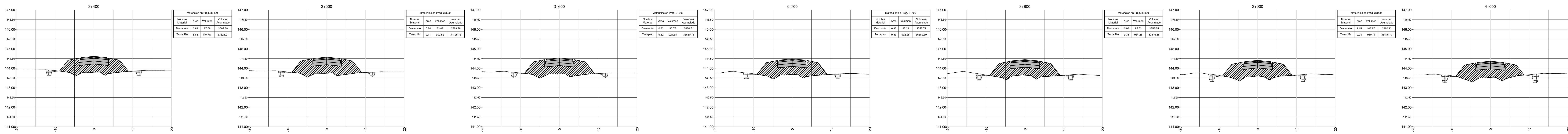

Materiales en Prog. 3+400			
Nombre Material	Area	Volumen	Volumen Acumulado
Desmonte	0.84	87.08	2507.68
Terraplén	8.88	874.67	33823.21

Materiales en Prog. 3+500			
Nombre Material	Area	Volumen	Volumen Acumulado
Desmonte	0.80	82.09	2589.76
Terraplén	9.17	902.52	34725.73

Materiales en Prog. 3+600			
Nombre Material	Area	Volumen	Volumen Acumulado
Desmonte	0.82	80.75	2670.51
Terraplén	9.32	924.38	35650.11

Materiales en Prog. 3+700			
Nombre Material	Area	Volumen	Volumen Acumulado
Desmonte	0.93	87.21	2757.72
Terraplén	9.33	932.28	36582.39

Materiales en Prog. 3+800			
Nombre Material	Area	Volumen	Volumen Acumulado
Desmonte	0.98	95.52	2853.25
Terraplén	9.36	934.26	37516.65

Materiales en Prog. 3+900			
Nombre Material	Area	Volumen	Volumen Acumulado
Desmonte	1.15	106.87	2960.12
Terraplén	9.24	930.11	38446.77

Materiales en Prog. 4+000			
Nombre Material	Area	Volumen	Volumen Acumulado
Desmonte	1.34	124.67	3084.78
Terraplén	9.32	928.08	39374.85

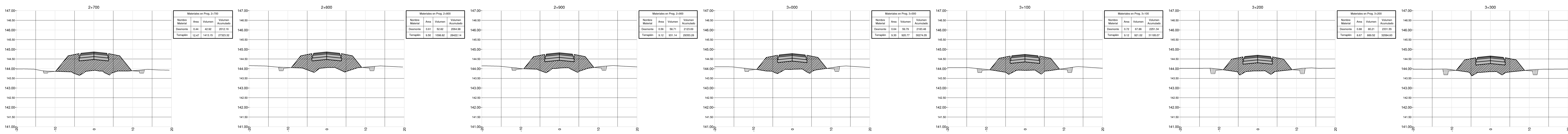

Materiales en Prog. 2+700			
Nombre Material	Area	Volumen	Volumen Acumulado
Desmonte	0.44	42.92	2012.16
Terraplén	12.47	1413.15	27323.32

Materiales en Prog. 2+800			
Nombre Material	Area	Volumen	Volumen Acumulado
Desmonte	0.61	52.82	2064.98
Terraplén	9.50	1098.82	28422.14

Materiales en Prog. 2+900			
Nombre Material	Area	Volumen	Volumen Acumulado
Desmonte	0.56	58.71	2123.69
Terraplén	9.12	931.14	29353.28

Materiales en Prog. 3+000			
Nombre Material	Area	Volumen	Volumen Acumulado
Desmonte	0.64	59.79	2183.48
Terraplén	9.30	920.77	30274.05

Materiales en Prog. 3+100			
Nombre Material	Area	Volumen	Volumen Acumulado
Desmonte	0.72	67.86	2251.34
Terraplén	9.12	921.02	31195.07

Materiales en Prog. 3+200			
Nombre Material	Area	Volumen	Volumen Acumulado
Desmonte	0.88	80.21	2331.55
Terraplén	8.67	889.52	32084.60

Materiales en Prog. 3+300			
Nombre Material	Area	Volumen	Volumen Acumulado
Desmonte	0.90	89.05	2420.60
Terraplén	8.61	863.95	32948.54

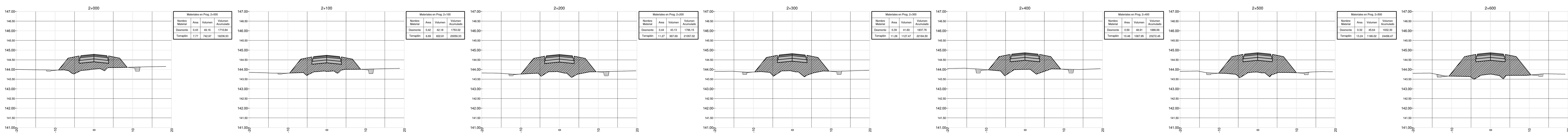

Materiales en Prog. 2+000			
Nombre Material	Area	Volumen	Volumen Acumulado
Desmonte	0.43	49.16	1710.84
Terraplén	7.77	742.97	19236.53

Materiales en Prog. 2+100			
Nombre Material	Area	Volumen	Volumen Acumulado
Desmonte	0.42	42.18	1753.02
Terraplén	8.69	822.81	20059.33

Materiales en Prog. 2+200			
Nombre Material	Area	Volumen	Volumen Acumulado
Desmonte	0.44	43.13	1796.15
Terraplén	11.27	997.69	21057.02

Materiales en Prog. 2+300			
Nombre Material	Area	Volumen	Volumen Acumulado
Desmonte	0.39	41.60	1837.76
Terraplén	11.28	1127.47	22184.50

Materiales en Prog. 2+400			
Nombre Material	Area	Volumen	Volumen Acumulado
Desmonte	0.59	48.91	1886.66
Terraplén	10.48	1087.95	23272.45

Materiales en Prog. 2+500			
Nombre Material	Area	Volumen	Volumen Acumulado
Desmonte	0.32	45.64	1932.30
Terraplén	13.24	1186.02	24458.47

Materiales en Prog. 2+600			
Nombre Material	Area	Volumen	Volumen Acumulado
Desmonte	0.42	36.94	1969.24
Terraplén	15.79	1451.71	25910.18

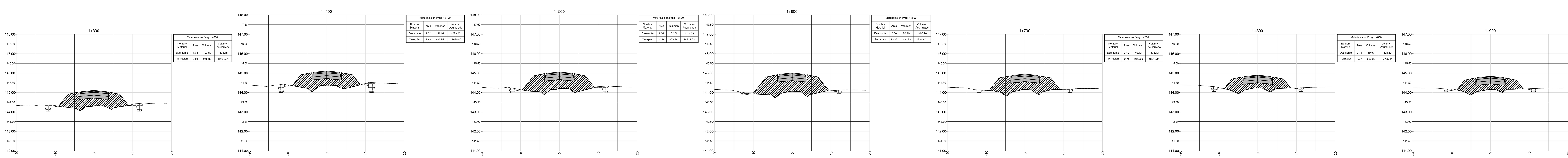

Materiales en Prog. 1+300			
Nombre Material	Area	Volumen	Volumen Acumulado
Desmonte	1.24	102.52	1136.15
Terraplén	9.24	945.88	12766.31

Materiales en Prog. 1+400			
Nombre Material	Area	Volumen	Volumen Acumulado
Desmonte	1.62	142.91	1279.06
Terraplén	8.63	893.57	13659.89

Materiales en Prog. 1+500			
Nombre Material	Area	Volumen	Volumen Acumulado
Desmonte	1.04	132.66	1411.72
Terraplén	10.84	973.64	14633.53

Materiales en Prog. 1+600			
Nombre Material	Area	Volumen	Volumen Acumulado
Desmonte	0.50	76.99	1488.70
Terraplén	12.85	1184.50	15818.02

Materiales en Prog. 1+700			
Nombre Material	Area	Volumen	Volumen Acumulado
Desmonte	0.49	49.43	1538.13
Terraplén	9.71	1128.09	16946.11

Materiales en Prog. 1+800			
Nombre Material	Area	Volumen	Volumen Acumulado
Desmonte	0.71	59.97	1598.10
Terraplén	7.07	839.30	17785.41

Materiales en Prog. 1+900			
Nombre Material	Area	Volumen	Volumen Acumulado
Desmonte	0.56	63.58	1661.68
Terraplén	7.09	708.15	18493.56

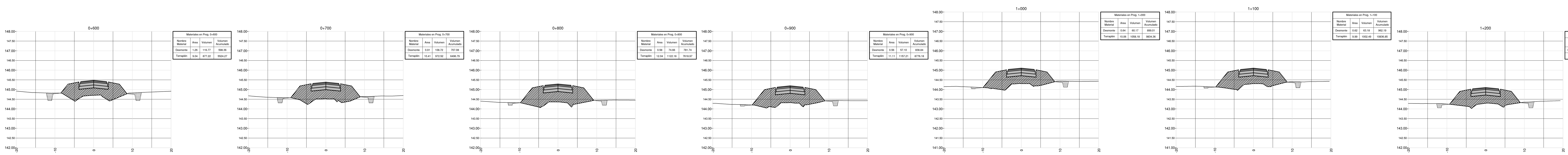

Materiales en Prog. 0+600			
Nombre Material	Area	Volumen	Volumen Acumulado
Desmonte	1.26	116.77	598.36
Terraplén	9.04	877.22	5524.27

Materiales en Prog. 0+700			
Nombre Material	Area	Volumen	Volumen Acumulado
Desmonte	0.91	108.72	707.08
Terraplén	10.41	972.52	6496.79

Materiales en Prog. 0+800			
Nombre Material	Area	Volumen	Volumen Acumulado
Desmonte	0.58	74.66	781.74
Terraplén	12.04	1122.18	7618.97

Materiales en Prog. 0+900			
Nombre Material	Area	Volumen	Volumen Acumulado
Desmonte	0.56	57.10	838.84
Terraplén	11.11	1157.21	8776.18

Materiales en Prog. 1+000			
Nombre Material	Area	Volumen	Volumen Acumulado
Desmonte	0.64	60.17	899.01
Terraplén	10.06	1058.18	9834.36

Materiales en Prog. 1+100			
Nombre Material	Area	Volumen	Volumen Acumulado
Desmonte	0.62	63.18	962.19
Terraplén	9.99	1002.49	10836.85

Materiales en Prog. 1+200			
Nombre Material	Area	Volumen	Volumen Acumulado
Desmonte	0.81	71.44	1033.63
Terraplén	9.68	983.58	11820.44

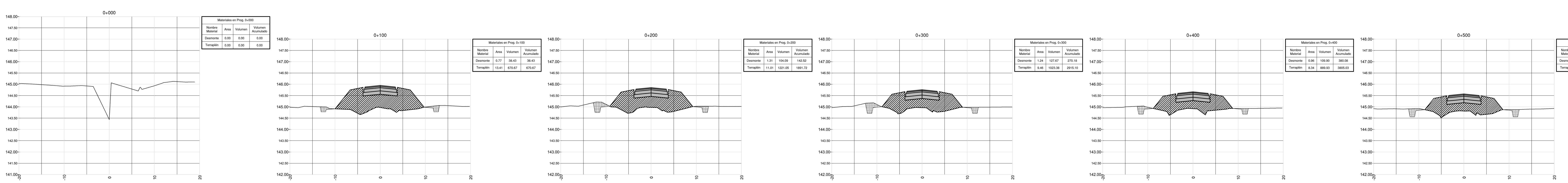

Materiales en Prog. 0+000			
Nombre Material	Area	Volumen	Volumen Acumulado
Desmonte	0.00	0.00	0.00
Terraplén	0.00	0.00	0.00

Materiales en Prog. 0+100			
Nombre Material	Area	Volumen	Volumen Acumulado
Desmonte	0.77	38.43	38.43
Terraplén	13.41	670.67	670.67

Materiales en Prog. 0+200			
Nombre Material	Area	Volumen	Volumen Acumulado
Desmonte	1.31	104.09	142.52
Terraplén	11.01	1221.05	1891.72

Materiales en Prog. 0+300			
Nombre Material	Area	Volumen	Volumen Acumulado
Desmonte	1.24	127.67	270.18
Terraplén	9.46	1023.38	2915.10

Materiales en Prog. 0+400			
Nombre Material	Area	Volumen	Volumen Acumulado
Desmonte	0.96	109.90	380.08
Terraplén	8.34	889.93	3805.03

Materiales en Prog. 0+500			
Nombre Material	Area	Volumen	Volumen Acumulado
Desmonte	1.07	101.51	481.59
Terraplén	8.50	842.02	4647.05

Dirección de Vialidad Provincial
Provincia del Chaco

Secciones Transversales
0+000 - 4+700

OBRA: RUTA PROVINCIAL Nº9 Bis
TRAMO: Ruta Prov. N°100-Ruta Prov N°9 (Las Hacheras)
PROYECTO: Ingeniería Vial
ESCALA H=1:500 V=1:50
PLANO: 4.1